© シニアプリント リハビリや頭の体操で使用できる無料プリントサイト https://seniorprint.rehabilidata.com/

氏名

年　　月　　日
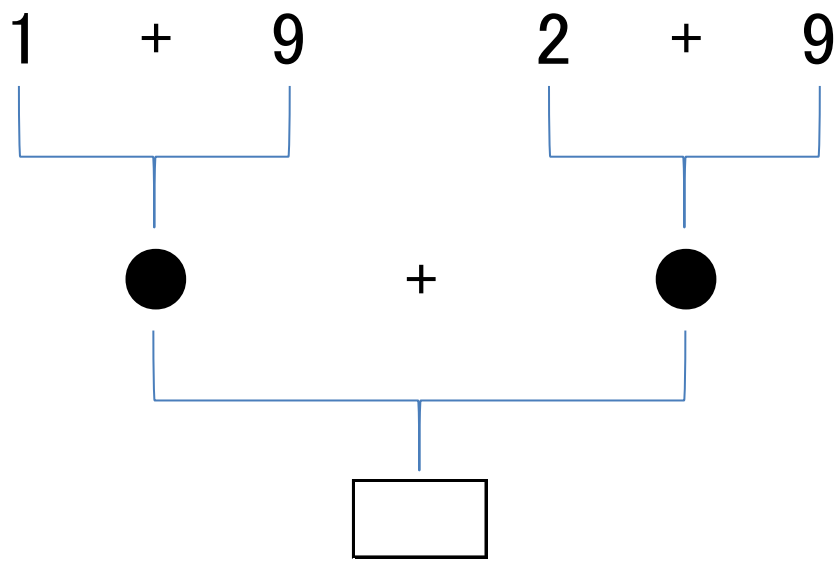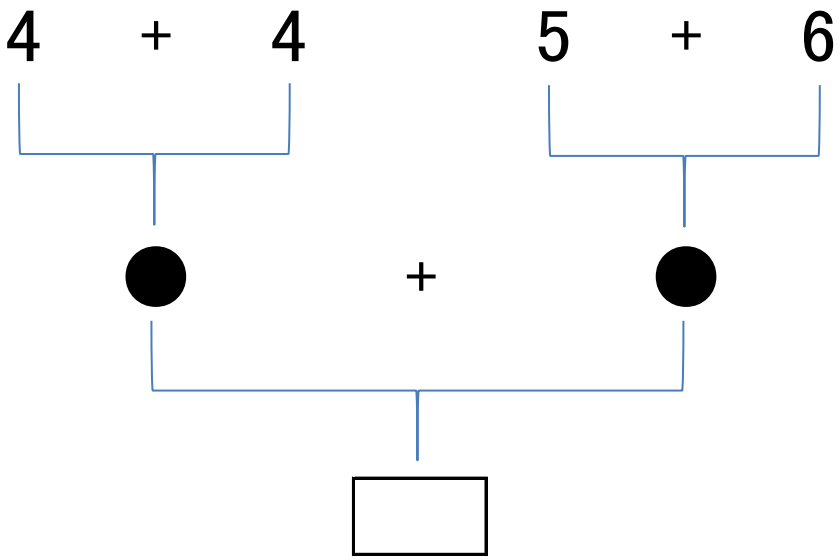
<暗算で計算して下の □ に答えを書いて下さい。●には数字を書かずに計算して下さい。>